VERTIV™

KNÜRR® CONSOLES

Knürr Cicon

KNÜRR® CICON

Идеальное сочетание функции и формы - для безопасной интеграции технологий и эргономики рабочего пространства

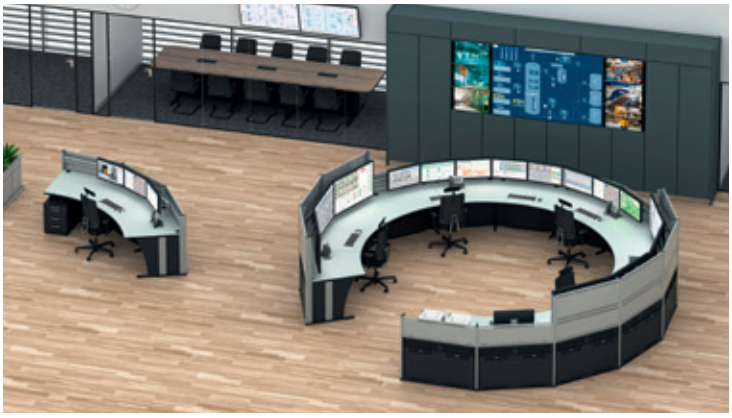

Эргономика и технологии:

Knurr® Cicon специально разработан по концепции кругового расположения рабочего пространства.

Индивидуальные конфигурации предлагают оптимальные возможности интеграции в диспетчерский зал с учетом всех необходимых параметров. Основание операторской консоли большого объема с пассивной вентиляцией обеспечивает безопасную и компактную интеграцию IT и электрического оборудования.

Различные варианты крепления мониторов гарантируют оптимальные углы обзора мониторов размещенных как на столе, так и на видеостене.

Для еще большей гибкости:
Консоль Knurr Cicon может крепиться к столам серии Knurr Dacobas Advanced в любое время. Это позволяет создавать индивидуальные конфигурации рабочего места в соответствии с формой помещения и задачей применения.

- Прямая или пониженная сзади столешница
- Тихая пассивная вентиляция
- Масимальная стабильность
- Несколько глубин столешницы
- Встроенный технический пьедестал
- Удобная в обслуживании система прокладки кабелей
- Соответствие стандартам эргономики
- В плоской упаковке для удобства транспортировки
- Быстрота и легкость сборки
- Готовность к изменениям в будущем благодаря модульной конструкции

KNÜRR® CICON

Ваши преимущества с первого взгляда:

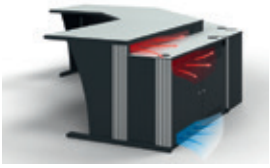

Простая интеграция мониторов
Высокая степень гибкости благодаря регулируемым шарнирным кронштейнам

Бесшумная пассивная вентиляция
гарантирует максимальную надежность

Прямая или пониженная столешница
для оптимальных углов обзора и лучшей эргономики

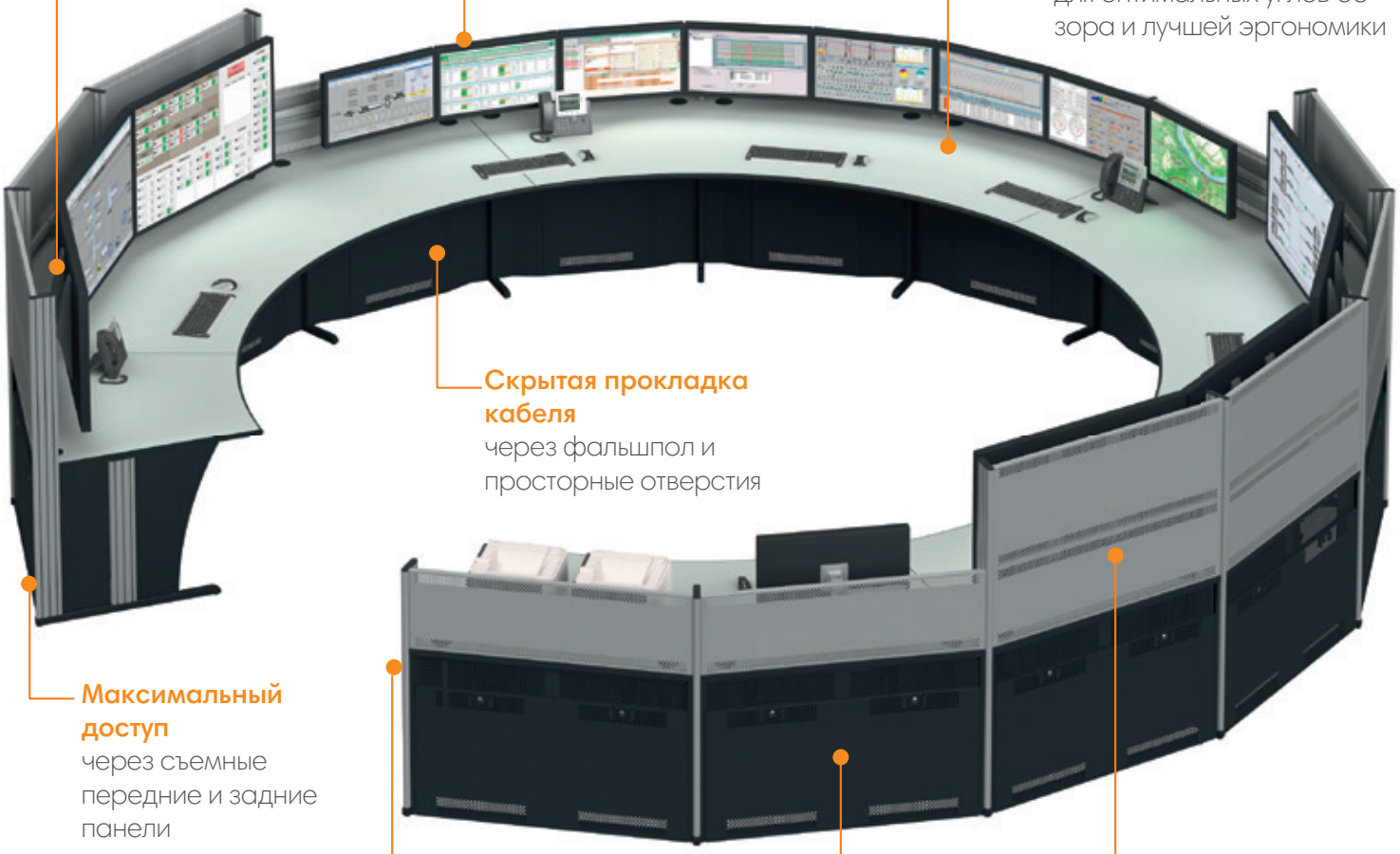

Скрытая прокладка кабеля
через фальшпол и просторные отверстия

Максимальный доступ
через съемные передние и задние панели

Соответствует ISO 11064: Эргономичный дизайн центров управления

Две глубины технического пьедестала: 1050 или 1200 мм
для оптимальной интеграции технологий

Большие кабельные каналы
для размещения блоков розеток, KVM переключателей, кабелей и др.

Дизайн задней панели
усиливает боковую устойчивость и служит экраном конфиденциальности

Четыре шага к вашей индивидуальной консоли:

1 Боковые элементы DAA20016

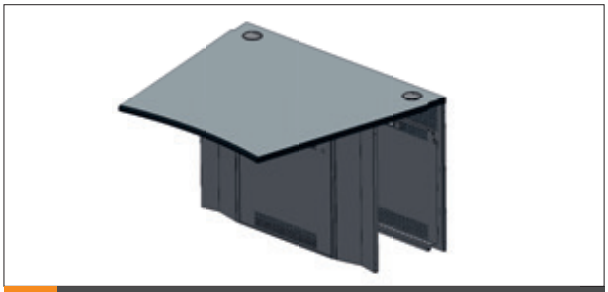

2 Модули

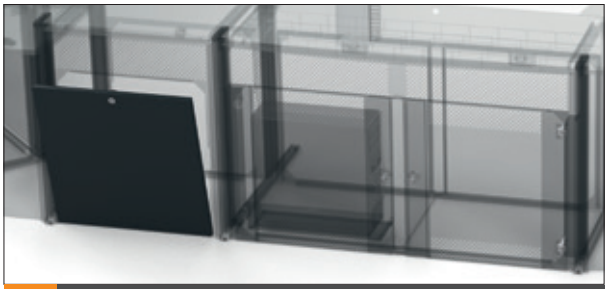

3 Двери DAA20017

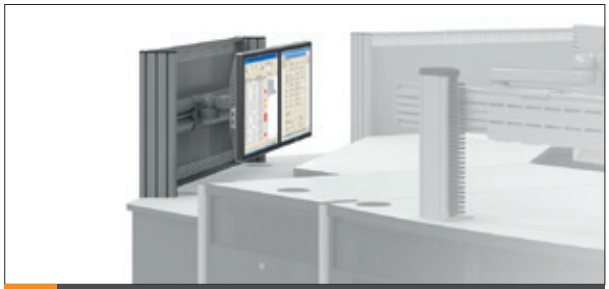

4 Крепление мониторов с аксессуарами DAA20021

Поверхности:

Cicon доступен в двух цветовых комбинациях, которые просто определяются последней цифрой кода товара:

Версия .1 Светло-серый

DAA20025

Светло-серая столешница обрамлена черной ErgoSoft Edge кромкой спереди и черной пластиковой облицовкой с других краев. Все стальные части покрашены порошковой краской в цвет RAL7021 темно-серый, все экструдированные алюминиевые профили, за исключением профилей в области передних ножек, покрашены порошковой краской в цвет RAL9006 белый-алюминий.

Версия .5 Бук

DAA20026

В то время как столешница отделана под бук, все остальные части консоли покрашены в ту же цветовую гамму, как вариант со светло-серой столешницей.

Высококачественные рабочие поверхности из многослойной плиты толщиной около 30 мм с прочным HPL покрытием способствуют созданию стабильной и жесткой конструкции. На все столешницы предоставляется гарантия до 10 лет, что подчеркивает долговечность наших продуктов.

Пожалуйста запросите наши дополнительные информационные материалы:

Нано-поверхности, которые обладают чрезвычайно низкой отражающей способностью и бархатным гладким прикосновением! Например:

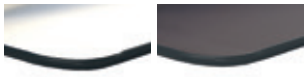

DAA20027 **Bianco malé**

DAA20028 **Grigio londra**

Выберите свой индивидуальный цвет из обширного ассортимента отделки столешниц, например:

DAA20093 **Maple Wood**

DAA20094 **Nelson Oak**

DAA20095 **Pine black**

Также по запросу доступны многие другие материалы для столешниц, например: **Corian®, Solid Core Board, Wood** и другие.

1 Боковые элементы и Промежуточные боковые элементы

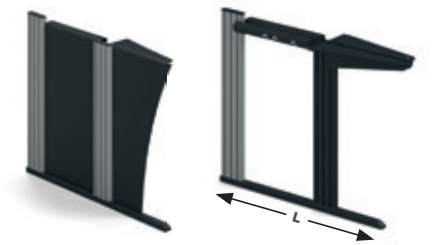

DAA20068

Боковые элементы доступны для столов глубиной 1050 и 1200 мм, а также для прямых и пониженных сзади столешниц. Боковые элементы между каркасными рамами придают оптимальную жесткость ряду из соединенных столов. Боковые элементы это жесткая сварная конструкция, ножки регулируются по высоте, передний и задний вертикальный алюминиевый профиль имеет монтажные Т-слоты, перекладины с опорами, для удобного крепления кабельных лотков и органайзеров.

- **Материал**
  - Сталь с порошковым покрытием
  - Экструдированные алюминиевые профили с порошковым покрытием
  - ДСП 13мм, ламинированное
- **Поверхность**
  - Ножки: RAL7021 Черно-серый
  - Вертикальный профиль (задний): RAL9006 Белый алюминий
  - Вертикальные профили (в пространстве для ног): RAL7021 Черно-серый
- **Комплект поставки**
  - 1 Боковой элемент или Промежуточный боковой элемент (пре-собранный)

Боковые элементы	D	L	Order no. (left)	Order no. (right)	UP
Прямая	1050	850	**01.328.068.9**	**01.328.069.9**	1 unit
Прямая	1200	1000	**01.328.092.9**	**01.328.093.9**	1 unit
Пониженная	1050	850	**01.328.072.9**	**01.328.073.9**	1 unit
Пониженная	1200	1000	**01.328.096.9**	**01.328.097.9**	1 unit

Link Up Боковые элементы	D	L	Order no.	UP
Прямая	1050	650	**01.328.070.9**	1 unit
Прямая	1200	850	**01.328.094.9**	1 unit
Пониженная	1050	650	**01.328.074.9**	1 unit
Пониженная	1200	850	**01.328.098.9**	1 unit

2 Модули

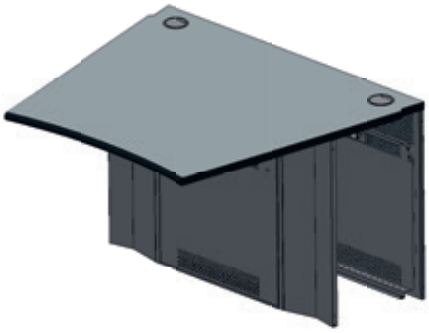

Модули Knürr Cicon доступны в различных исполнениях. Есть 2 по глубине системы, а также возможность выбора прямой или ступенчатой конструкции. Рабочие столешницы соединяют между собой до 3-х модулей. Рамы каркаса имеют перфорацию сзади для оптимальной вентиляции технического пьедестала. Рамы каркаса могут быть дополнены дверцами и вставными панелями при необходимости. Если консоль удлиненная, то необходимы дополнительные промежуточные боковые элементы между модулями.

- **Комплект поставки**
  Модуль Cicon, состоит из:
  - Каркас стола
  - Соединительные элементы модуля (для 2-х и 3-х частей)
  - Столешница
  - Монтажные материалы
- **Цветовые комбинации**
  - **Последняя цифра номера заказа** .1: RAL 7035 Светло-серый
  - **Последняя цифра номера заказа** .5: Бук

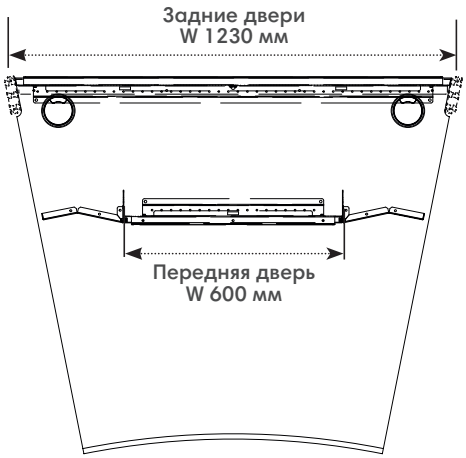

Модули	D	W	Order no.	UP
одиночный (прямой)	1050	1230	**01.329.400.x**	1 unit
одиночный (пониженный)	1050	1230	**01.329.401.x**	1 unit
одиночный (прямой)	1200	1230	**01.329.402.x**	1 unit
одиночный (пониженный)	1200	1230	**01.329.403.x**	1 unit

Модули	D	W	Order no.	UP
двойной (прямой)	1050	2410 (2 x 1230)	**01.329.405.x**	1 unit
двойной (пониженный)	1050	2410 (2 x 1230)	**01.329.406.x**	1 unit
двойной (прямой)	1200	2410 (2 x 1230)	**01.329.407.x**	1 unit
двойной (пониженный)	1200	2410 (2 x 1230)	**01.329.408.x**	1 unit

Модули	D	W	Order no.	UP
тройной (прямой)	1050	3500 (3 x 1230)	**01.329.410.x**	1 unit
тройной (пониженный)	1050	3500 (3 x 1230)	**01.329.411.x**	1 unit
тройной (прямой)	1200	3500 (3 x 1230)	**01.329.412.x**	1 unit
тройной (пониженный)	1200	3500 (3 x 1230)	**01.329.413.x**	1 unit

3 Двери

Программа Knurr Cicon предлагает различные способы закрытия передней и задней стороны каркаса стола:

- Распашные или съемные двери из ДСП.
- Стальные перфорированные поворотные или съемные двери.

Хорошо расположенные вентиляционные отверстия в верхней и нижней частях перфорированных дверей улучшают охлаждение за счет естественной вентиляции. Глухие двери обеспечивают дополнительную акустическую изоляцию при подаче холодного воздуха в технический пьедестал стола из-под вентилируемого фальшпола.
Стальные поворотные двери имеют резьбовые отверстия для крепления карманов для ПК.
Замок с нажимной кнопкой в стандартной комплектации ограничивает доступ и может быть заменен на замок с ключом если потребуется.

- **Материал**
  - Стальные двери: 1,0 мм сталь, порошковая краска
  - Деревянные двери: прямое ламинирование, 3-х слойное ДСП 19мм
- **Поверхность**
  - Стальные двери: RAL7021 черно-серый
  - Деревянные двери: RAL7021 черно-серый
- **Комплект поставки**
  - 1 деревянная или 1 стальная дверь, по выбору
  - Монтажные материалы

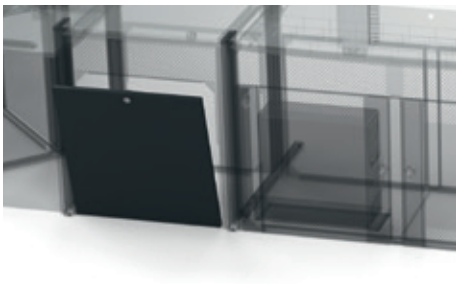

Slide-in DAA20038

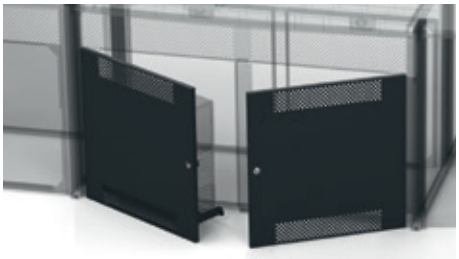

Perforated hinged door DAA20039

Hinged door DAA20040

Передняя дверь:

Тип				W	Order no.	UP
Передняя дверь	Деревянная	съемная	глухая	W600	**01.328.221.9**	1 unit
Передняя дверь	Стальная	съемная	перфорированная	W600	**01.328.215.9**	1 unit
Передняя дверь	Деревянная	на петлях	глухая	W600	**01.328.206.9**	1 unit
Передняя дверь	Стальная	на петлях	перфорированная	W600	**01.328.200.9**	1 unit

Задняя дверь:

Тип				W	Order no.	UP
Задняя дверь	Деревянная	съемная	глухая	W1200	**01.328.223.9**	1 unit
Задняя дверь	Стальная	съемная	перфорированная	W1200	**01.328.217.9**	1 unit
Задняя дверь	Деревянная	на петлях комплект (2xW600)	глухая	W1200	**01.328.230.9**	1 unit
Задняя дверь	Стальная	на петлях комплект (2xW600)	перфорированная	W1200	**01.328.231.9**	1 unit

4 Крепление мониторов с аксессуарами

Вы найдете подходящее крепление для мониторов на странице 213 в главном каталоге!

Dimensions in mm: W = Width, H = Height, D = Depth, h = Installation height, d = Useful depth, L = Length
HU = Standard height unit, 1 HU = 44.45 mm
19"= 482.6 mm, (ideal for 19" components in acc. with DIN 41494)
UP = Unit of packaging

Conversion: 1 inch = 25,4 mm

Replace „x" with the number of your color choice
.1 = Light grey
.5 = Beech

Перфорированные задние панели

- Перфорированная задняя панель для модулей Knurr Cicon
- Перфорация: 8 мм с шагом 25 мм
- Защитный экран для мониторов и кабелей
- Вертикальные профили соединяются с профилем каркаса в одну линию

- **Материал / Поверхность**
  - Перфорированная задняя панель из стали и экструдированный алюминиевый профиль с порошковым покрытием, RAL 9006 белый алюминий

- **Комплект поставки**
  - 1 Перфорированная задняя панель
  - 1 IM профиль, длина см. таблицу
  - Монтажные материалы

- **Замечание**
  - Выбирайте задние панели и удлинители профиля высотой H350 для креплениями мониторов в один ряд по высоте над прямой столешницей. Используйте задние панели и удлинители профиля высотой H450 для пониженной сзади столешницы.

  - Для двух-уровневого крепления мониторов можно добавить дополнительную заднюю панель высотой 350 мм. Используйте удлинители профиля длиной 700 мм для прямой рабочей поверхности или удлинители длиной 800 мм для пониженной столешницы.

Тип	W	H	D	Order no. H350	H450	H700	H800	H900	UP
Задние панели 22,5°	1230			**01.329.185.9**	**186.9**				1 unit
IM удлинитель профиля		350		**01.329.175.9**					1 unit
IM удлинитель профиля		450			**176.9**				1 unit
IM удлинитель профиля		700				**177.9**			1 unit
IM удлинитель профиля		800					**178.9**		1 unit
IM удлинитель профиля		900						**179.9**	1 unit

Кабельный канал

- Кабельный органайзер для технических пьедесталов Knurr Cicon
- Подходит для прямых и пониженных сзади столешниц
- Возможна отдельная прокладка для кабелей данных и кабелей питания

- **Размеры**
  - Полезная ширина: 200 мм
  - Полезная высота: 56 мм

- **Материал**
  - Кабельный лоток: сталь

- **Поверхность**
  - Хромированная

- **Комплект поставки**
  - 1 Кабельный лоток

W	Order no.	UP
1260	**01.329.007.9**	1 unit

DAA20009

DAA20049

knuerr-consoles.com | **Vertiv Integrated Systems GmbH**, Mariakirchener Straße 38, 94424 Arnstorf, Germany ID-Nr. DE 129273873, WEEE DE14390867

© 2020 Vertiv Group Corp. Все права защищены. Vertiv ™ и логотип Vertiv являются товарными знаками или зарегистрированными товарными знаками Vertiv Group Corp. Все другие упомянутые названия и логотипы являются торговыми наименованиями, товарными знаками или зарегистрированными товарными знаками соответствующих владельцев. Несмотря на то, что были приняты все меры для обеспечения точности и полноты информации, Vertiv Group Corp. не принимает на себя никакой ответственности и отказывается от любой ответственности за ущерб, возникший в результате использования этой информации, а также за любые ошибки или упущения. Технические характеристики могут быть изменены без предварительного уведомления.

09.991.126.0.000001 • MKA4LORUCICON Rev.1-11/2020